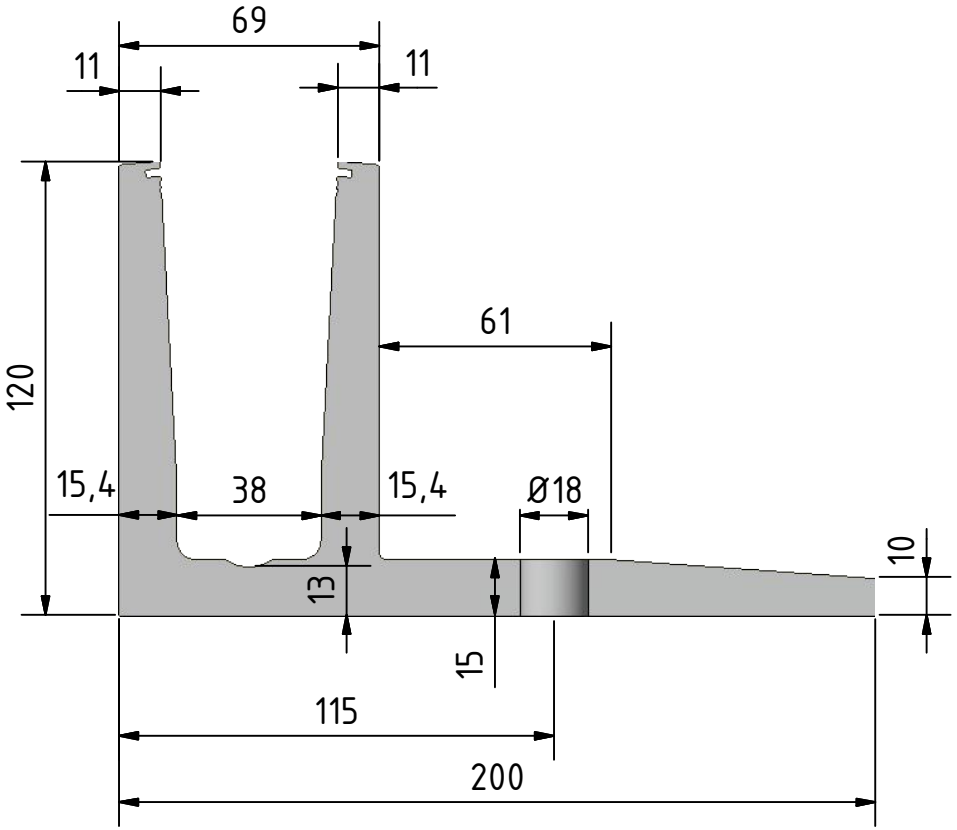

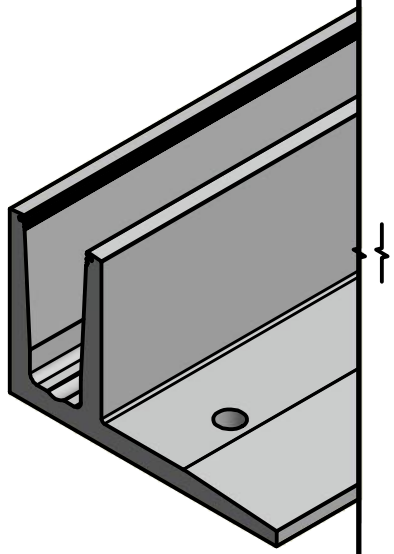

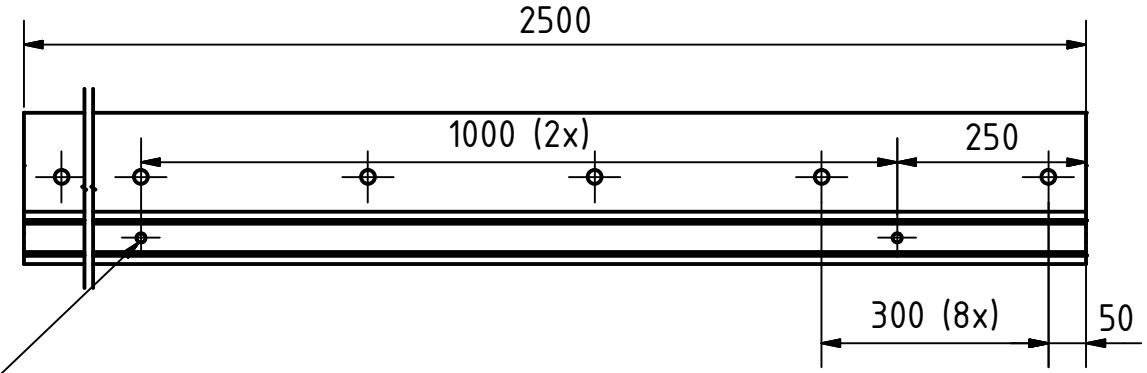

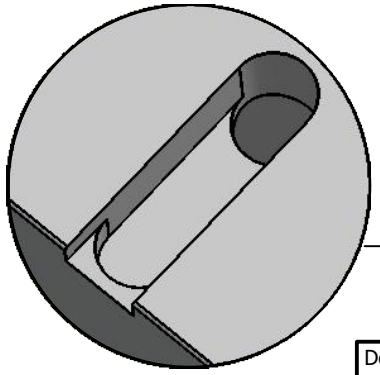

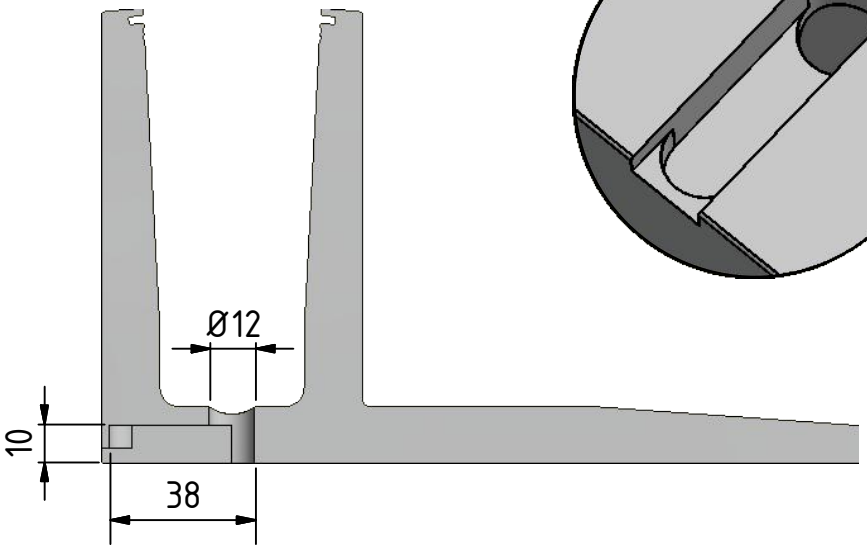

Designad av	Skapad	Ändrats	Kommentar
Robin			

ONLEVEL

Beskrivning
Glasprofil TL-3030, L=2500mm aluminium natur anodiserad

Artikelnummer	Storlek	Skala
10303000211	A4	1:2